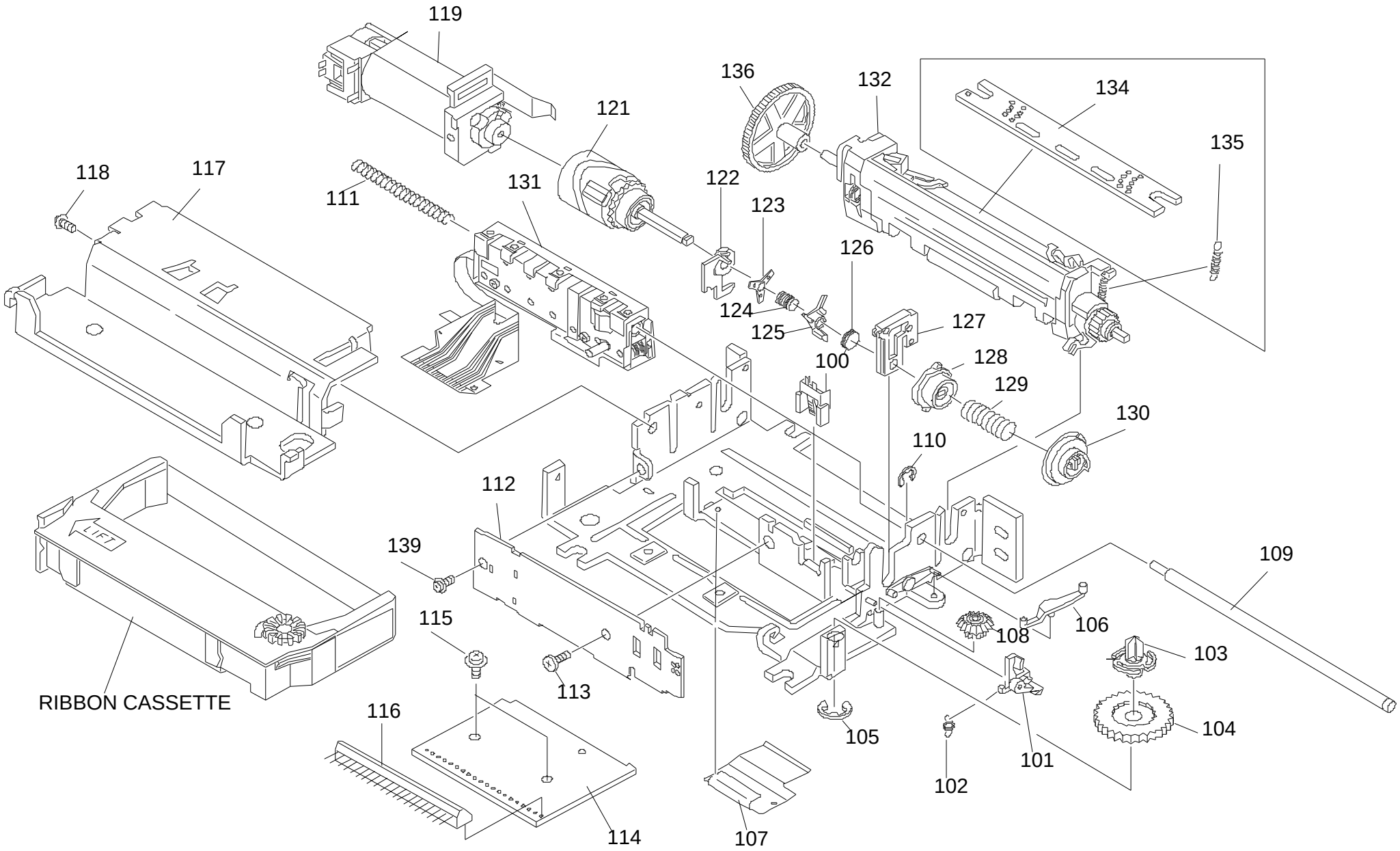
119
136
132
134
121
135
118
117
111
131
122
123
126
124
125
127
100
128
129
130
110
112
139
109
115
106
108
103
113
RIBBON CASSETTE
116
105
104
101
102
114
107
LIFT

M-260(001)